单触式启动系统

M1901035901002

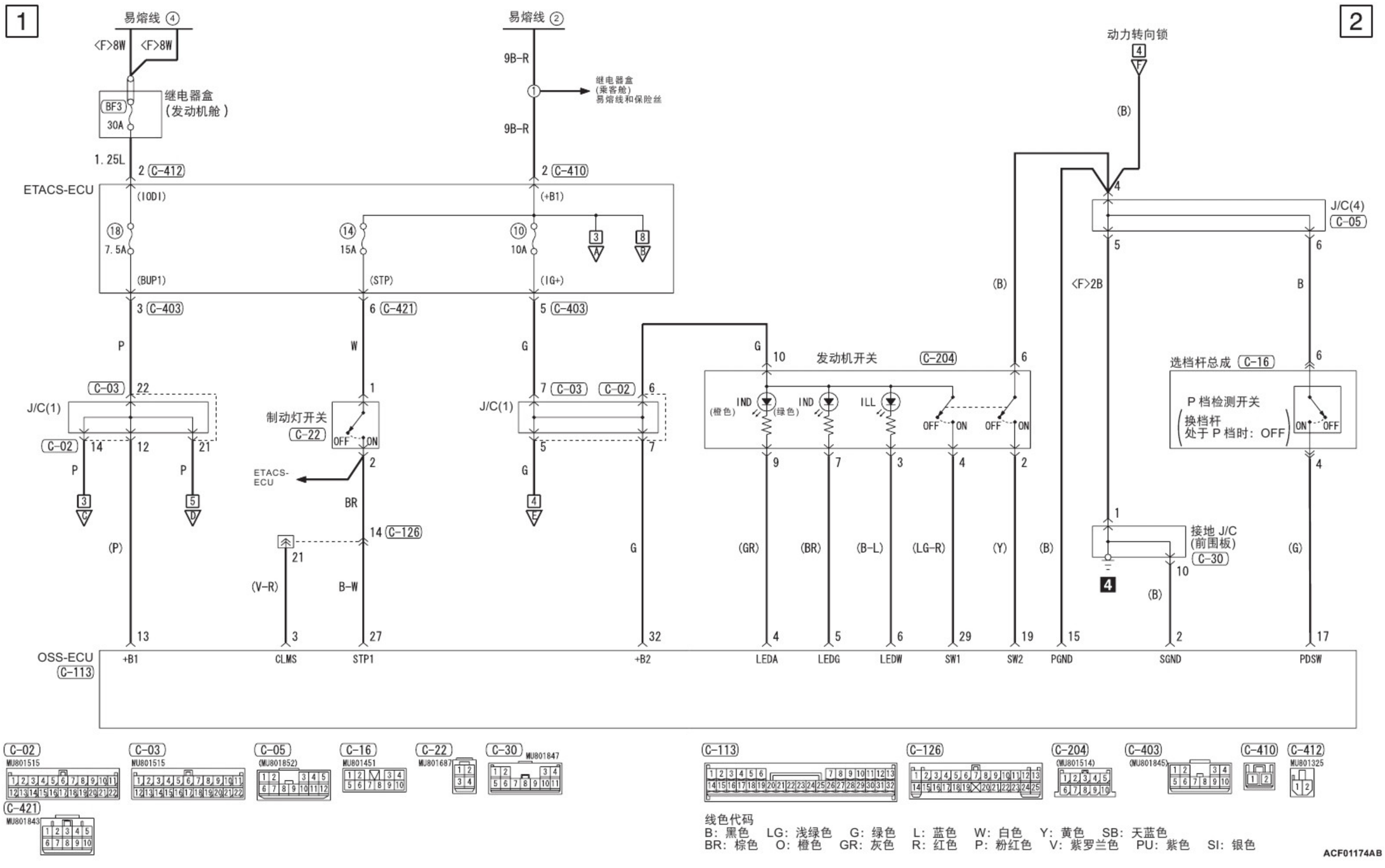

单触式启动系统 (续)

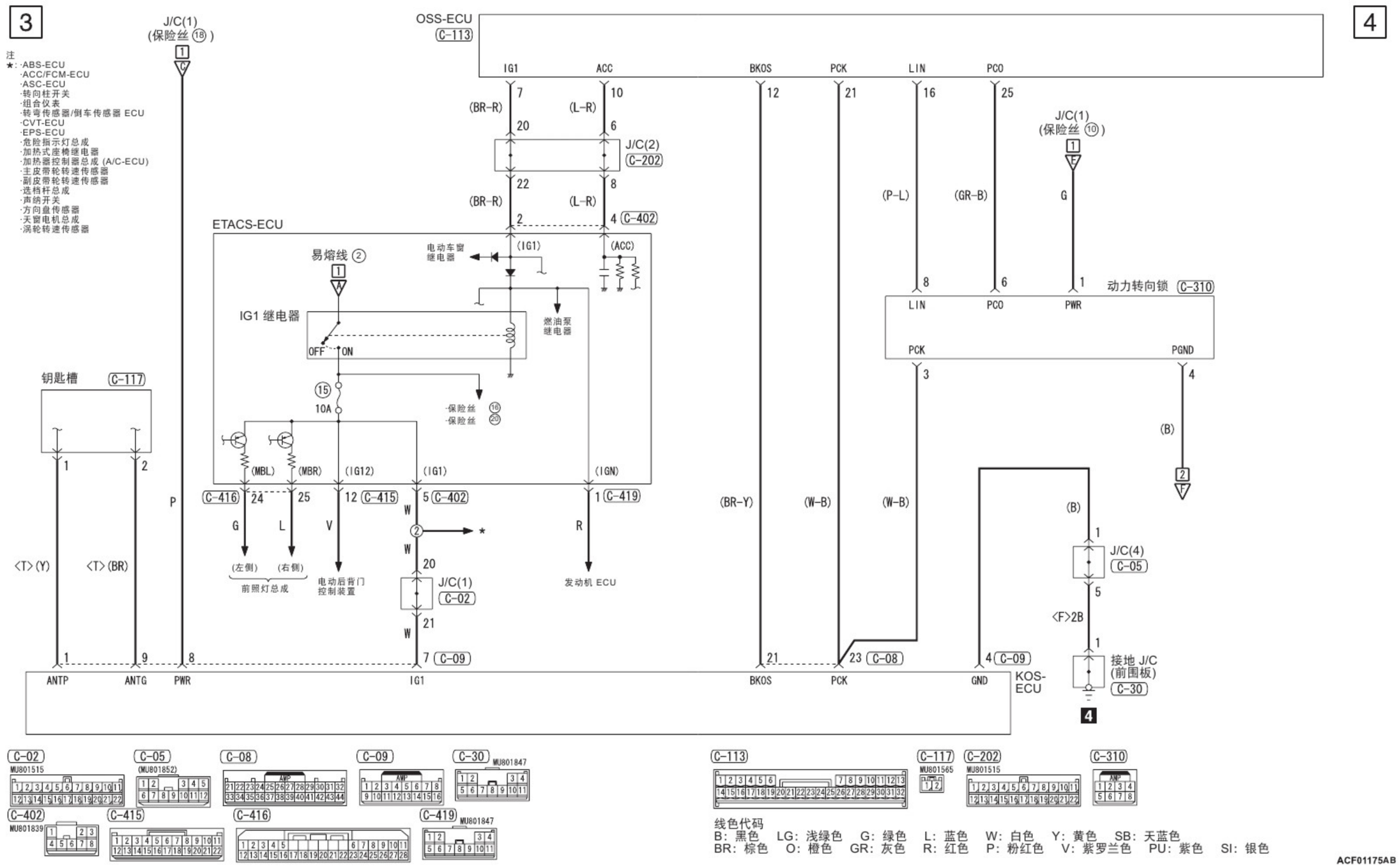

单触式启动系统 (续)

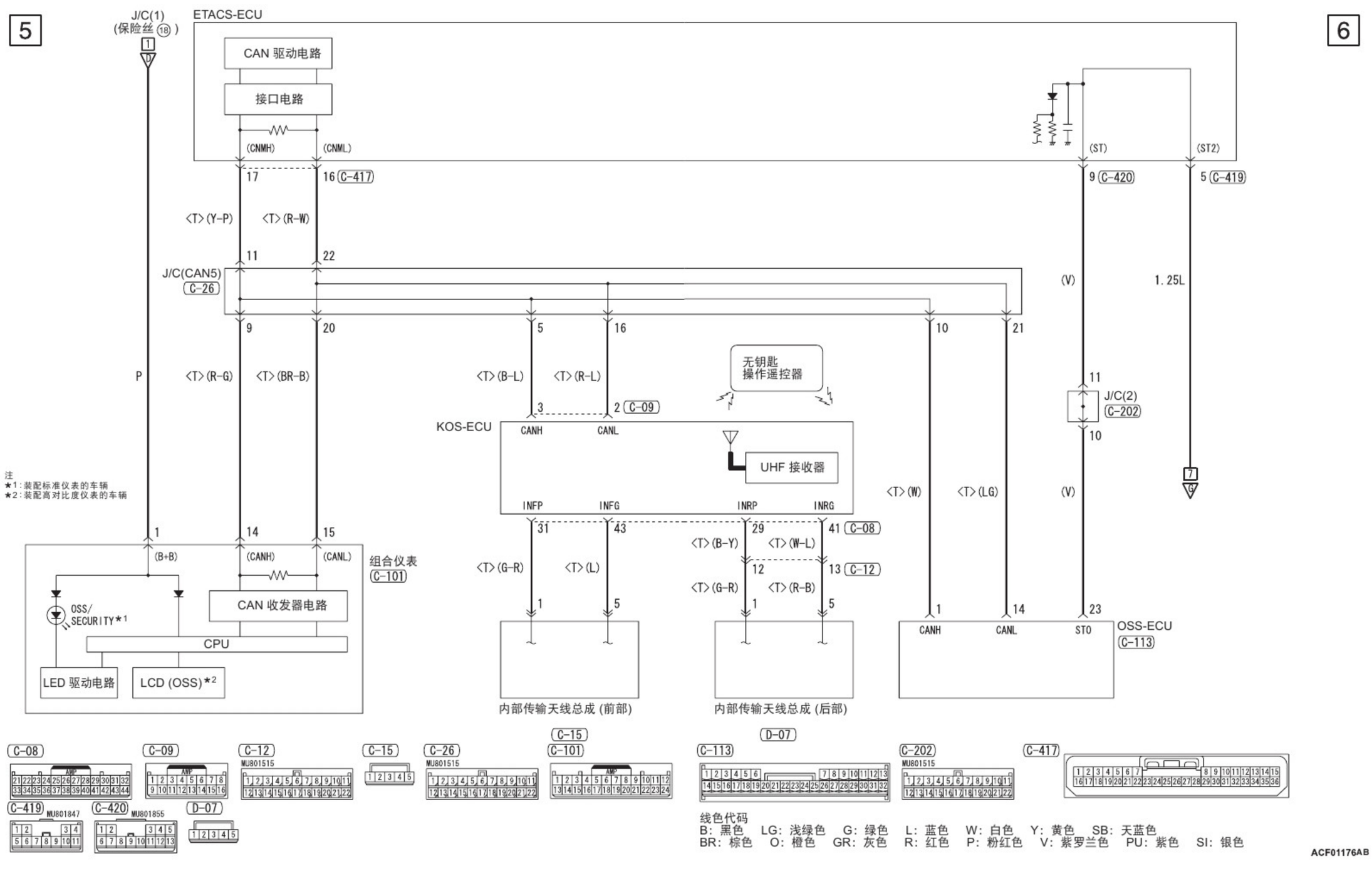

单触式启动系统 (续)

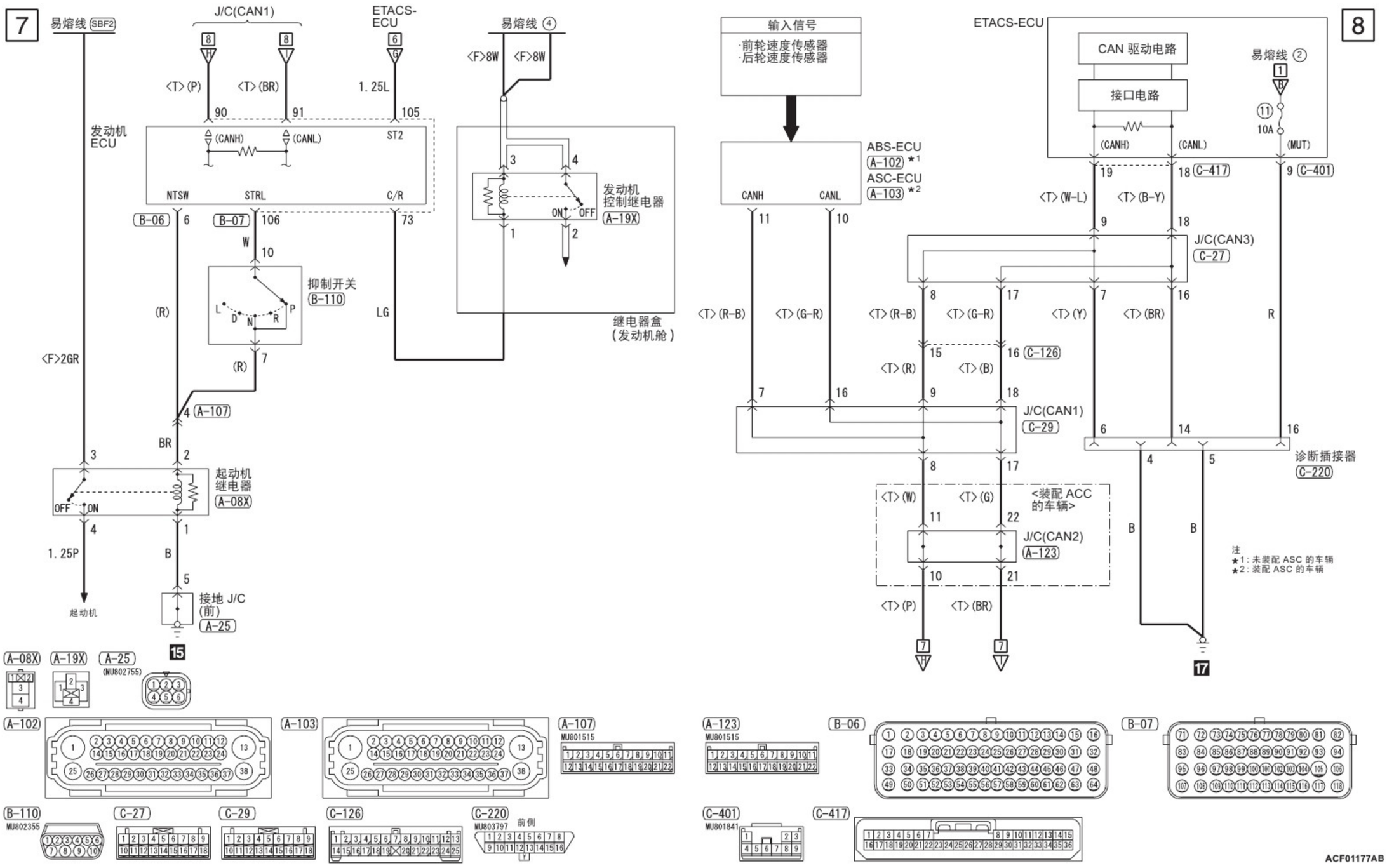
7
易熔线 SBF2
J/C(CAN1)
ETACS-ECU
易熔线 ④
<F>8W
<F>8W
<T>(P)
<T>(BR)
1.25L
90
91
105
发动机 ECU
(CANH)
(CANL)
ST2
NTSW
STRL
C/R
B-06
6
B-07
106
73
W
10
抑制开关 B-110
L
D
N
R
P
(R)
7
LG
发动机 控制继电器 A-19X
ON
OFF
继电器盒 (发动机舱)
<F>2GR
4 A-107
BR
起动机 继电器 A-08X
OFF
ON
1.25P
B
起动机
接地 J/C (前) A-25
15
输入信号
·前轮速度传感器
·后轮速度传感器
ABS-ECU A-102 *1
ASC-ECU A-103 *2
CANH
CANL
ETACS-ECU
CAN 驱动电路
接口电路
易熔线 ②
10A
(MUT)
18 C-417
9 C-401
<T>(W-L)
<T>(B-Y)
J/C(CAN3) C-27
<T>(R-B)
<T>(G-R)
<T>(Y)
<T>(BR)
R
16 C-126
<T>(R)
<T>(B)
J/C(CAN1) C-29
诊断插接器 C-220
<T>(W)
<T>(G)
<装配 ACC 的车辆>
J/C(CAN2) A-123
<T>(P)
<T>(BR)
17
注
*1: 未装配 ASC 的车辆
*2: 装配 ASC 的车辆
A-08X
A-19X
A-25 (MU802755)
A-102
A-103
A-107 MU801515
A-123 MU801515
B-06
B-07
B-110 MU802355
C-27
C-29
C-126
C-220 MU803797
前侧
C-401 MU801841
C-417
ACF01177AB